

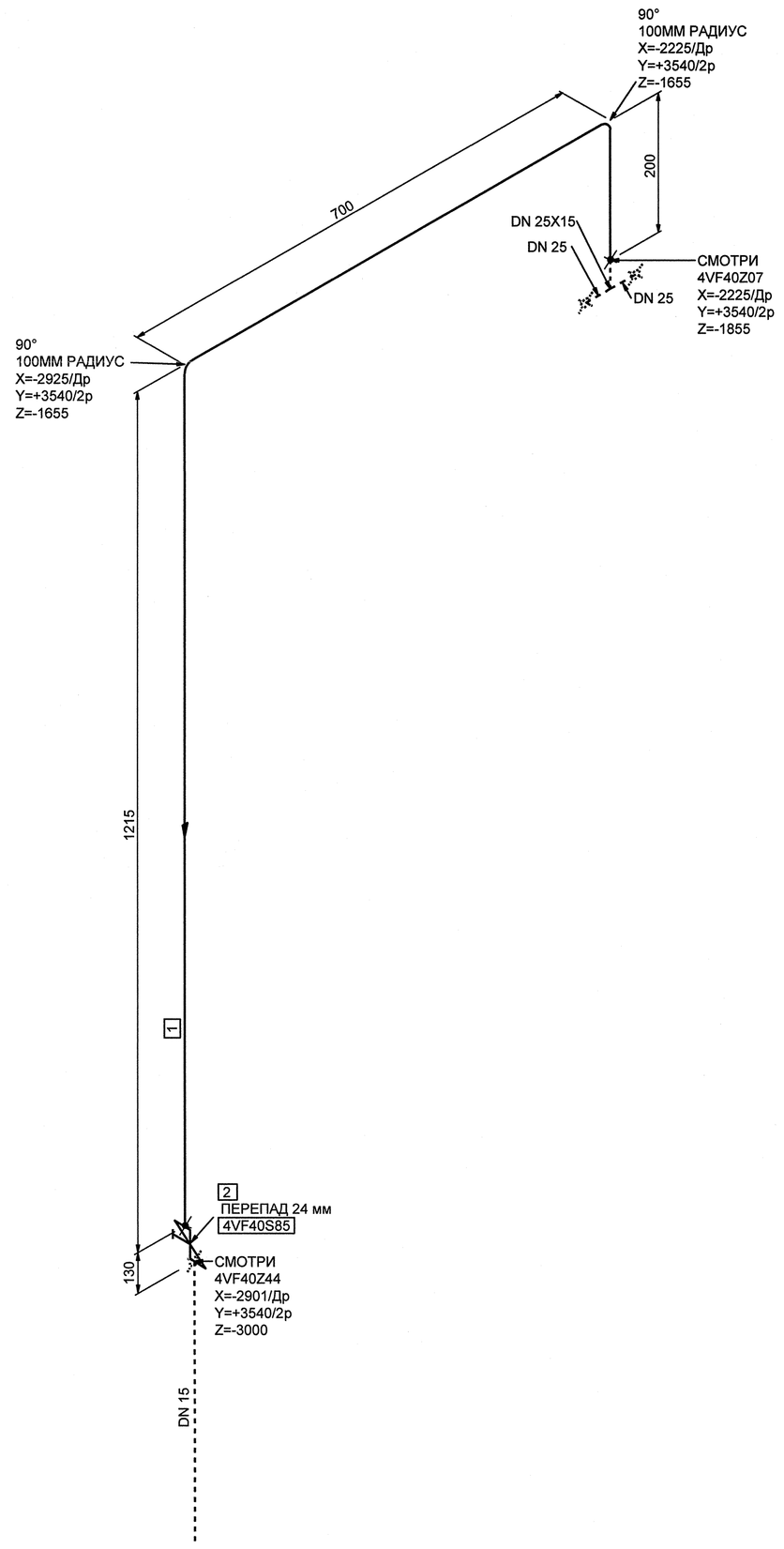

СПЕЦИФИКАЦИЯ ДЕТАЛЕЙ И ОПОР

ПОЗ.	НАИМЕНОВАНИЕ	КОЛ.	МАТЕРИАЛ	МАССА ЕД-ЦЫ, кг
1	ОСТ 34-42-658-84 ТРУБА 18х2	2.029 М	20ТУ 14-3-190-2004	0.79
2	А20821-410-15 2ВIIIс ТУ 422-21-32/04 КЛАПАН ЗАПОРНЫЙ СИЛЬФОННЫЙ С МАХОВИКОМ С ПАТРУБКАМИ ПОД ПРИВАРКУ DN 15 Рр 1,0 МПа Тр 250°С УГЛЕРОДИСТАЯ СТАЛЬ	1	СБОРНЫЙ	4.70

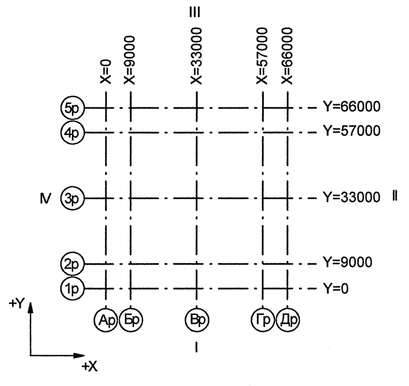

Номер трубопровода - VII
Подведомственность - ПНАЭГ 7-008-89
Классификационное обозначение по НП-001-97 - 2НО
Группа по ПНАЭГ 7-008-89 - С
Класс безопасности по НП-001-97 - 2
Категория сейсмостойкости по НП-031-01 - I
Рабочие параметры: Рр= 0.30 МПа, tр=70°С
Параметры гидроиспытания: Рг=0.45 МПа, t не менее 5°С
Среда- Техническая вода группы А

4TG11Z01_01	—	3	DN 100	Z+ 2700 X+ 175 Y- 2775	4TG11W01/N1				S8 4TG11Y01/PT-997				4TG11J01/ТГ-235
Код блока	Трубопроводы проектируемые	Позиция детали	Условный проход	Координаты элементов в здании	Код оборудования/ Номер патрубка	Шов заводской	Шов монтажный	Резьбовое соединение	Позиция опоры Код опоры / код проходки	Направление среды	Переход	Штуцер	Код герметичной проходки/ код проходки

Изм.	Кол.уч.	Лист	№ док.	Подпись	Дата
Инж.1к.		Матьченко			10.01
Пров.вед.инж.		Веренцова			10.01
Пров.нач.гр.		Жук			10.01
Н.контр.		Краснояров			10.01

АРХИВНЫЙ ЭКЗЕМПЛЯР

Инв.№подл.R4.00134.1.0.11
Лист 55

R4.VF10.3072.011.01.00.043

Ростовская АЭС Блок 4

Реакторное отделение
Негерметичная часть
Трубопроводы техводы группы "А" (1 канал)

Стадия	Лист	Листов
Р	1	1

Изометрический чертеж
4VF40Z43

ОАО "НИАЭП" 2013

Формат А1

Инв. N подл. | Подп. и дата | Взам. инв. N | ДОПОЛНИТЕЛЬНЫЕ ПОДПИСИ | ДОПОЛНИТЕЛЬНЫЕ ПОДПИСИ

R4.00134.1.0.11